MECHATRONICS

Distance sensor | Датчик расстояния

eurosens MWS

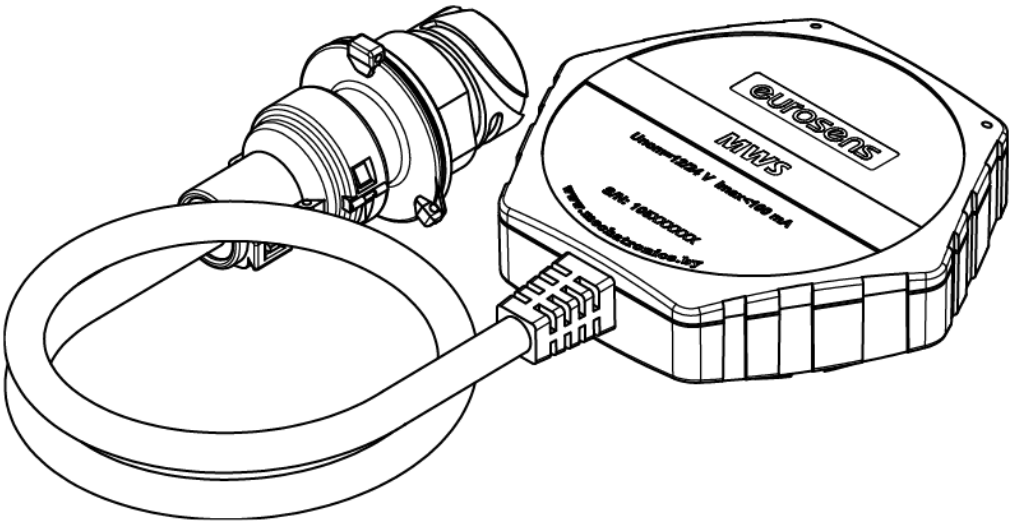

Specification | Паспорт

v.5.1

ISO 9001:2008 REGISTERED

www.mechatronics.by

EN APPLICATION

Distance sensor eurosens MWS is designed to measure the distance to objects that reflect electromagnetic waves. It can also be used as a liquid level sensor.

RU НАЗНАЧЕНИЕ

Датчик расстояния eurosens MWS предназначен для измерения расстояния до объектов, отражающих электромагнитные волны. В том числе может использоваться как датчик уровня жидкости.

EN TECHNICAL SPECIFICATIONS

Power supply, V	10 – 50
Max current consumption, mA	25
Reverse polarity protection	Yes
Measurement error	+-4 (up to 1 m) +-10 (up to 2 m)
Deadband, mm	100
Ambient operating temperature, °C	-40 – +85
Output interface	RS-485
Output protocol	MODBUS, LLS
Ingress Protection Rating	IP 67
Readiness time after power-up, sec	≤ 1
Dimensions	Page 4

RU ТЕХНИЧЕСКИЕ ХАРАКТЕРИСТИКИ

Напряжение питания, В	10 – 50
Ток потребления, мА, не более	25
Защита от переполюсовки	Да
Погрешность измерения, мм	+-4 (до 1 м) +-10(до 2м)
Мертвая зона перед датчиком, мм	100
Рабочая темп. окружающей среды, °C	-40 – +85
Выходной интерфейс	RS-485
Выходной протокол	MODBUS, LLS
Степень защиты	IP 67
Время готовности после вкл.питания, с	≤ 1
Габаритные размеры	Стр.4

EN PACKAGING

eurosens MWS	1 pc
Mounting kit	1 pc
Specification	1 pc

RU КОМПЛЕКТНОСТЬ

eurosens MWS	1 шт
Монтажный комплект	1 шт
Паспорт	1 шт

EN GUIDANCE FOR USE

During the installation of eurosens MWS follow the Safety instructions.

In some cases eurosens MWS can measure the level of liquid without tapping into the container if the container is made of plastic.

Use a bayonet mount from MWS Mounting kit to tap eurosens MWS into the container.

Configuration of eurosens MWS is carried out with a USB/RS-485 adapter, e.g. programming device eurosens Destination 02.

Use eurosens Cable to connect to vehicle monitoring terminals. It is recommended to seal electrical connections of the sensor after the installation.

During the welding process it is highly recommended that eurosens MWS be disconnected from the power supply and unplugged.

Installation and operation recommendations are given in the User Manual (www.mechatronics.by).

RU РЕКОМЕНДАЦИИ ПО ЭКСПЛУАТАЦИИ

При установке eurosens MWS необходимо соблюдать правила безопасности.

В некоторых случаях eurosens MWS может быть измерять уровень жидкости без врезки в емкость, если она изготовлена из пластика.

Для врезки eurosens MWS в емкость используется байонетное крепление, входящее в состав монтажного комплекта.

Настройка eurosens MWS производится с помощью USB/RS-485 адаптера, например, eurosens Destination 02.

Для подключения к терминалам мониторинга транспорта применяются наши фирменные жгуты eurosens Cable. После установки датчика рекомендуется опломбировать электрические соединения.

При проведении сварочных работ необходимо отключить eurosens MWS от электропитания, отсоединив разъем.

Подробные рекомендации по монтажу и эксплуатации приведены в Руководстве по эксплуатации. (www.mechatronics.by).

EN ACCEPTANCE CERTIFICATE

RU СВИДЕТЕЛЬСТВО О ПРИЕМКЕ

eurosens MWS

№_____

Conforms to the requirements of technical conditions.

Изготовлен и принят в соответствии с обязательными требованиями действующей технической документации и признан годным для эксплуатации.

_____	_____	_____
Packer упаковщик	Quality Engineer ОТК	Date месяц, год

EN WARRANTY

Warranty period is 24 months from the date of manufacture.

The manufacturer guarantees that eurosens MWS complies with the requirements of technical regulations provided that storage, use and transportation conditions are observed.

RU ГАРАНТИЯ

Гарантийный срок эксплуатации – 24 месяца с даты изготовления.

Изготовитель гарантирует соответствие eurosens MWS требованиям технических нормативных правовых актов при соблюдении условий хранения, транспортирования и эксплуатации, а также указаний по применению.

EN DISPOSAL

eurosens MWS does not contain substances and components hazardous to health and the environment.

eurosens MWS does not contain precious metals in amount mandatory for accounting.

RU УТИЛИЗАЦИЯ

eurosens MWS не содержит вредных веществ и компонентов, опасных для здоровья и окружающей среды.

eurosens MWS не содержит драгоценных металлов в количестве, подлежащем контролю.

EN TECHNICAL SUPPORT

t: +375 (25) 602-75-50, +375 (25) 799-47-71
E-mail: support@mechatronics.by

RU ТЕХПОДДЕРЖКА

t: +375 (25) 602-75-50, +375 (25) 799-47-71
E-mail: support@mechatronics.by

EN CONTACTS

JSC Mechatronics
st. 1 May, 80, Vileyka, Belarus, 222417
t: +375 (1771) 71300
f: +375 (1771) 24190
E-mail: office@mechatronics.by

RU КОНТАКТЫ

ЗАО «Мехатроника»
222417, Республика Беларусь, г.Вилейка, ул. 1 Мая, д.80
т: +375 (1771) 71300
ф: +375 (1771) 24190
E-mail: office@mechatronics.by

EN CABLE

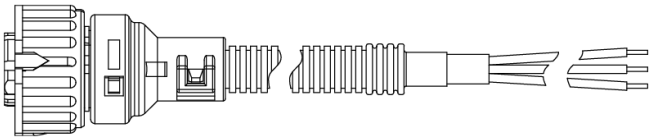

RU МАРКИРОВКА ПРОВОДОВ

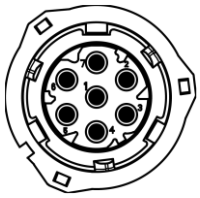

1 – VBAT	red/красный
2 – GND	brown/коричневый
3 – ---	
4 – ---	
5 – ---	
6 – RS-485 (A)	yellow/желтый
7 – RS-485 (B)	green/зеленый

EN DIMENSIONS
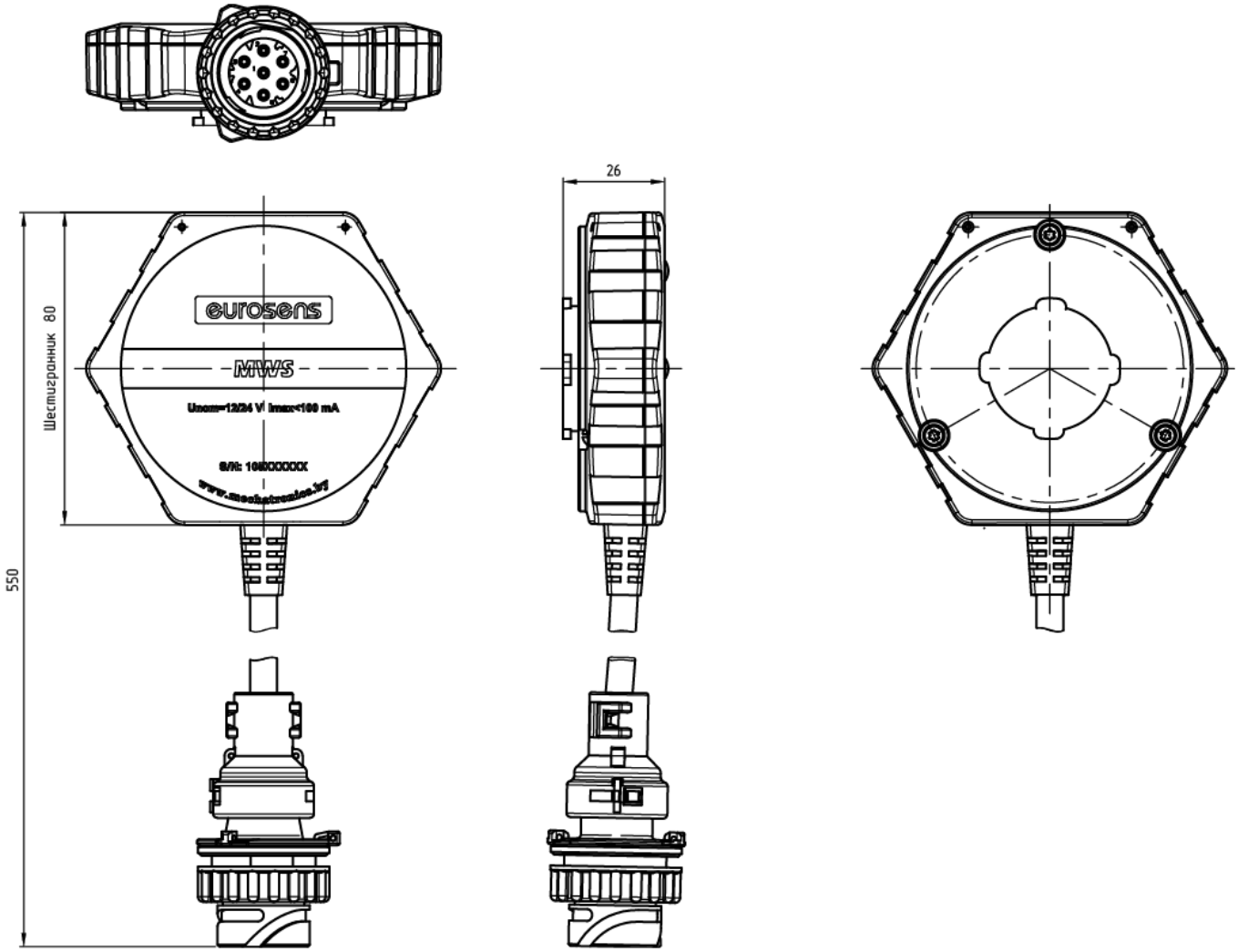
RU ГАБАРИТНЫЕ РАЗМЕРЫ